MONTERING - GLASRÄCKE - FOT MED RÖR

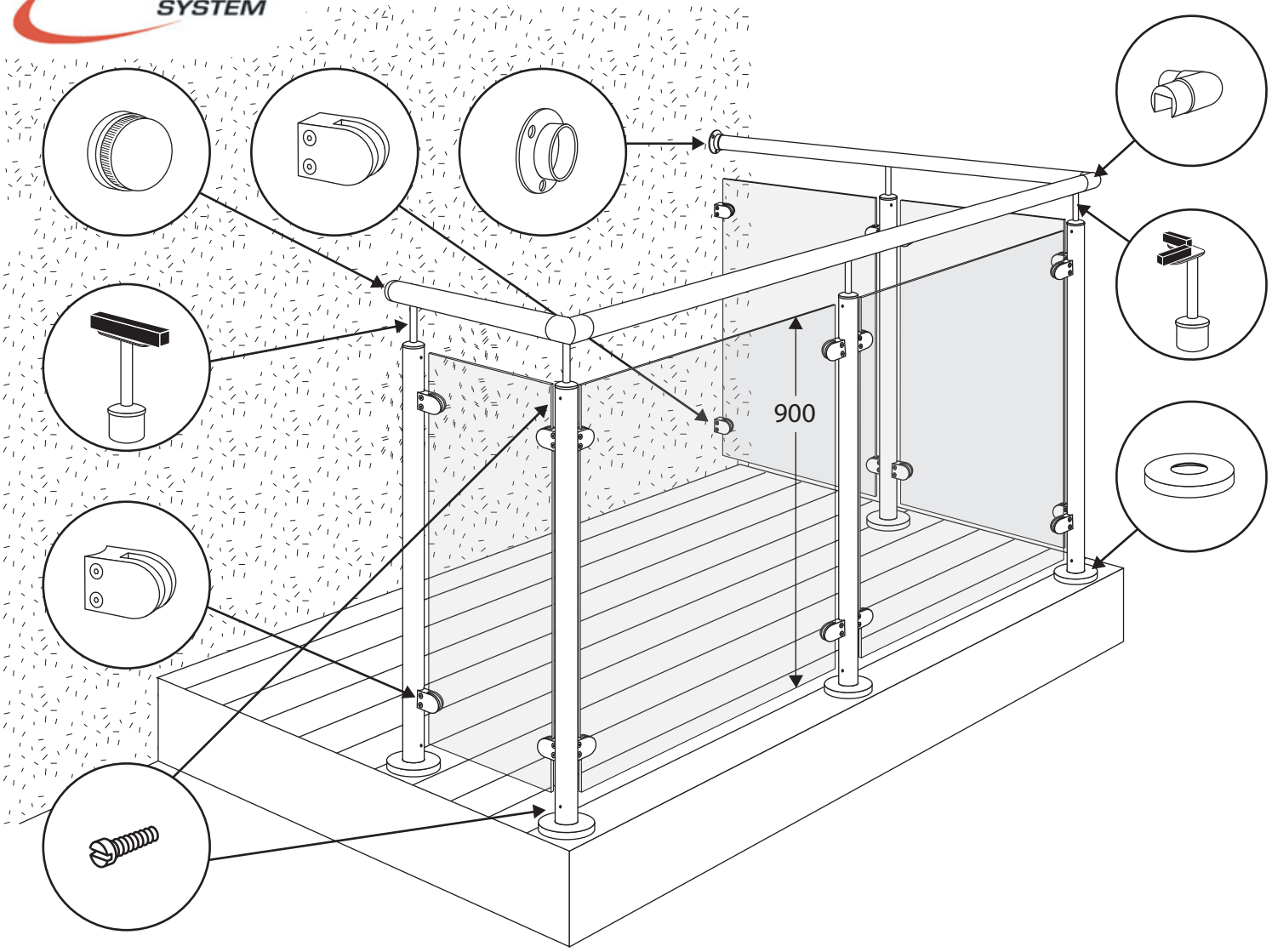

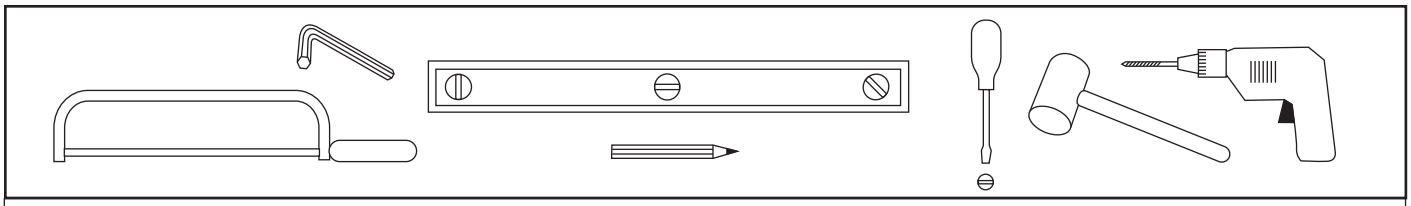

VÄGG

Rekomenderat max mått mellan stolpar är c/c 1200 mm.

Centrum stolpe i ytterhörn placeras 70 mm in från båda hållen så att foten får plats.

Startmått från vägg, placera c/c stolpe 100 mm ut.

1

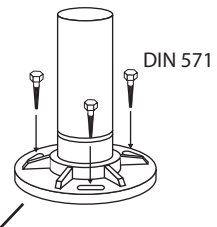

70 mm.

70 mm.

MAX C/C 1200 mm.

MAX C/C 1200 mm.

70 mm.

70 mm.

MARIFIX SYSTEM®

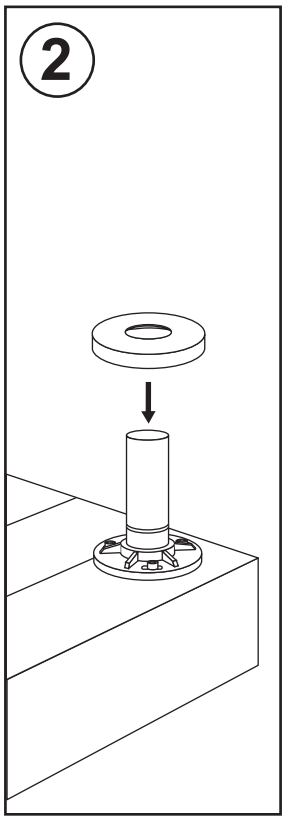

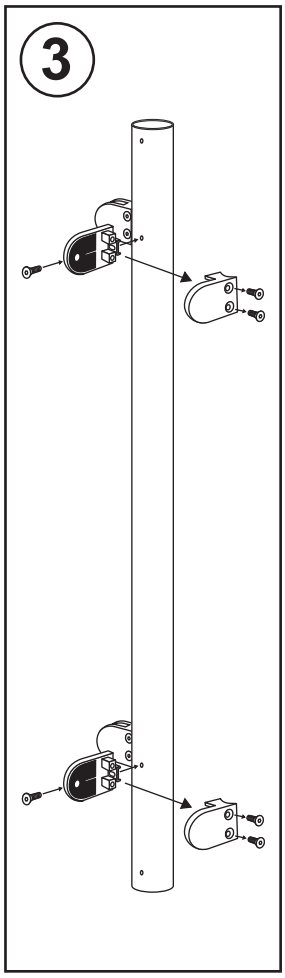

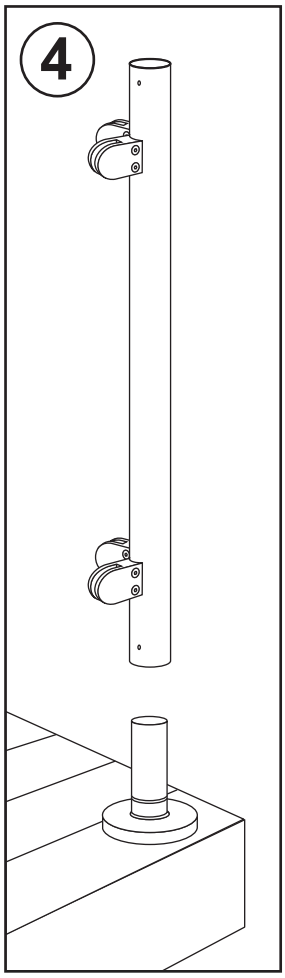

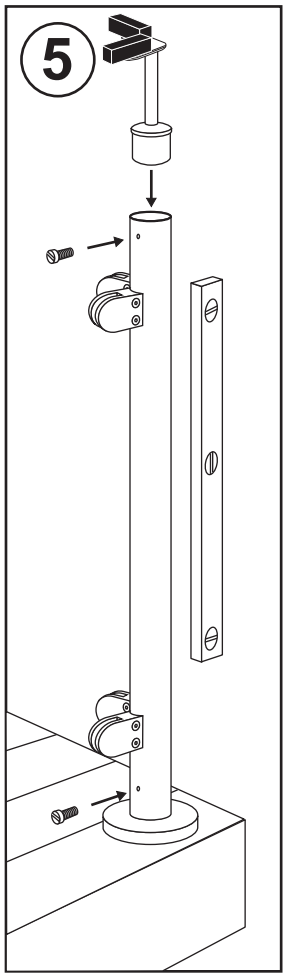

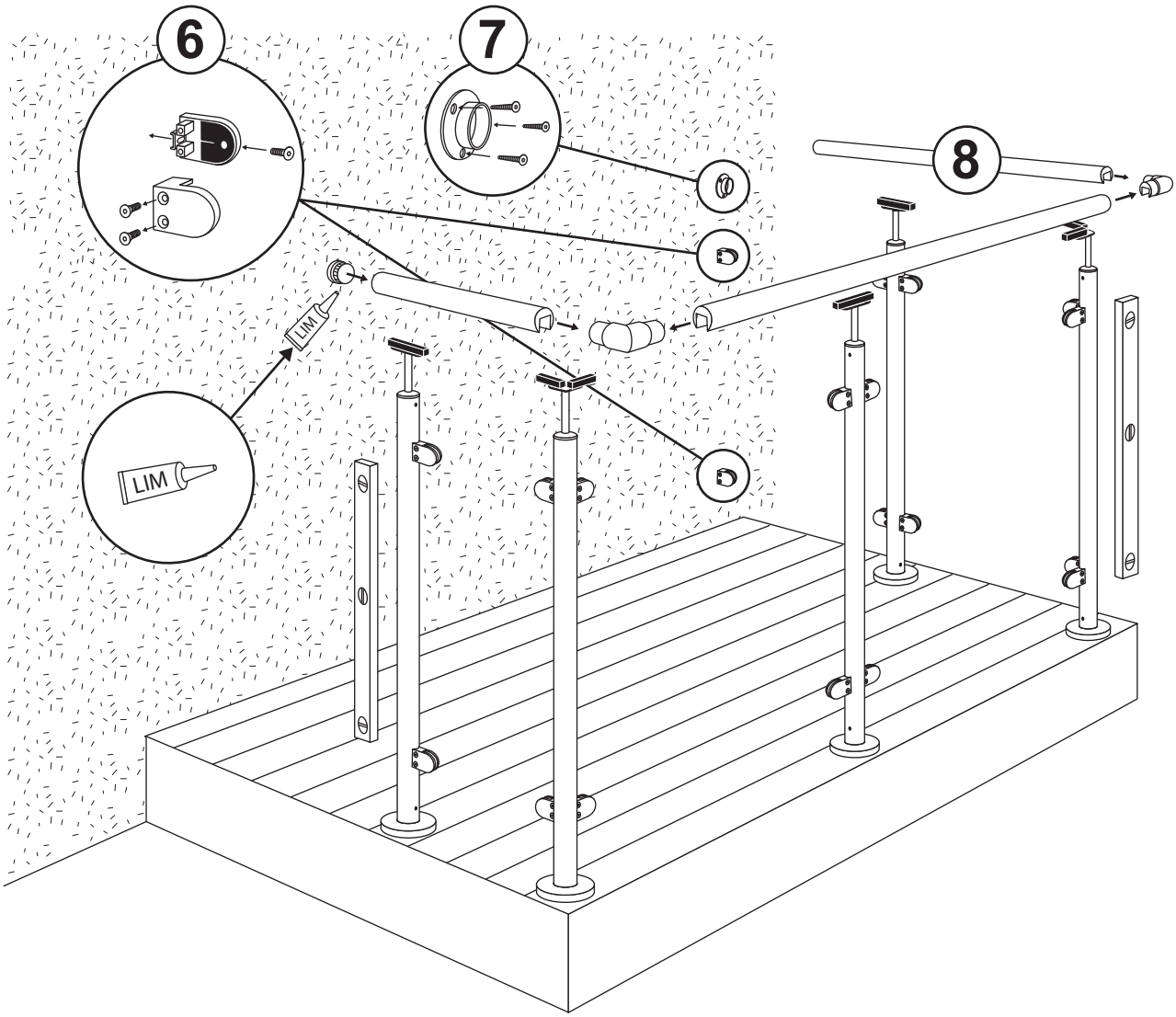

MARIFIX SYSTEM

9

I LINJE

90°

MONTERING AV GLAS,
ANVÄND 2 st. TRÄKLOSSAR .

11

10

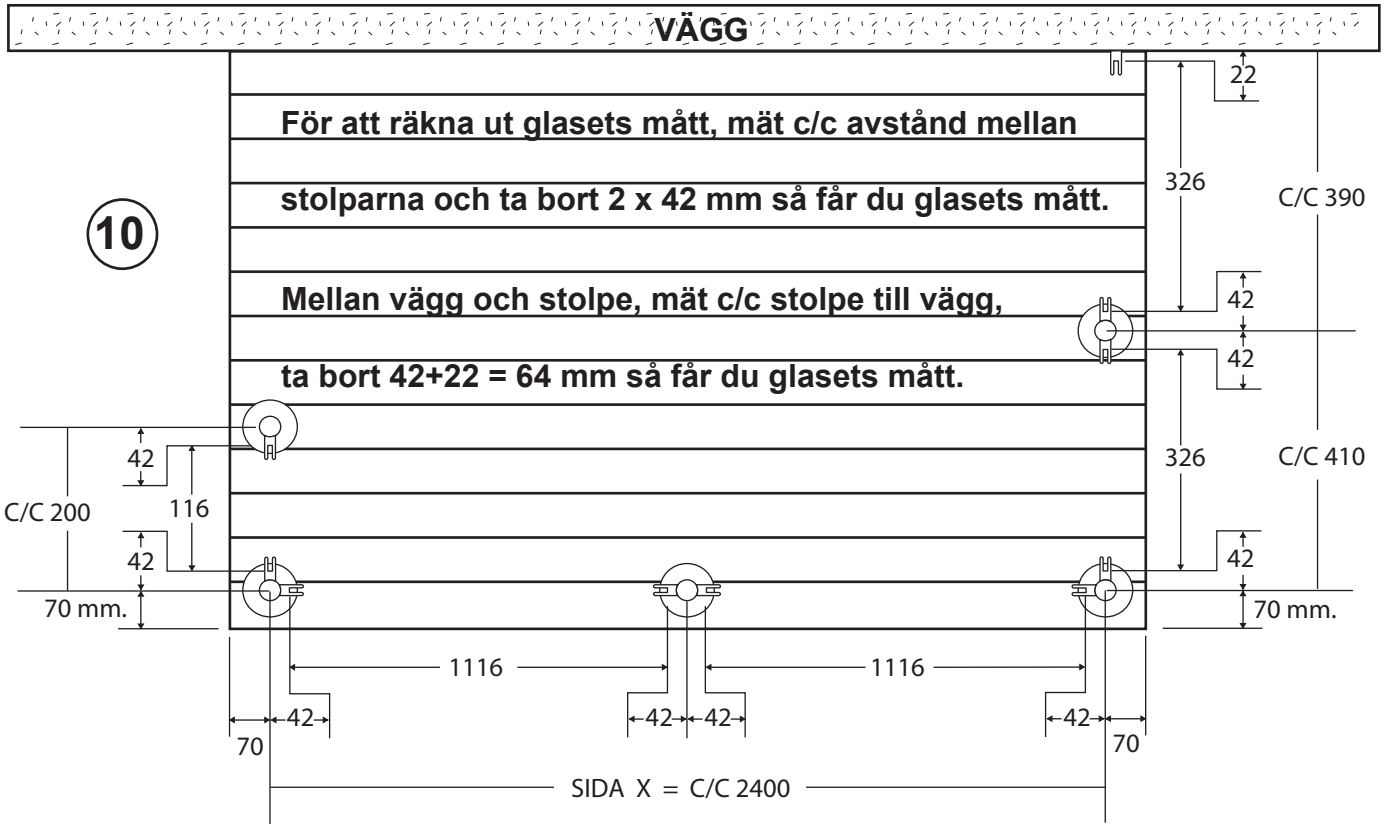

$$\text{SIDA X} = \frac{2400\text{ mm.} - (4 \times 42)}{2} = \frac{2400 - 168}{2} = 1116\text{ mm./ glas.}$$